SAP 012-108 DIN

SAP 012-108 DIN ist eine Baureihe von Kolbenpumpen mit Fördervolumen und einem leichten Gehäuse für anspruchsvolle Mobilhydraulik.

Die SAP 012-108 DIN umfasst den Bereich von 12 – 108 cm³ bei einem maximalen Druck von 400 bar. Es ist eine moderne, kompakte Pumpe, die die hohen Anforderungen des Marktes an Fördermengen, Druck, sehr guter Effizienz bei geringen Einbaumaßen erfüllt. Die Pumpe wird entweder direkt am Nebenantrieb oder über eine Zwischenwelle in einer Rahmenbefestigung montiert.

Weitere Vorteile:

- Metallgehäuse in leichtbauweise
- Ruhiger Lauf im gesamten Drehzahlbereich
- Lange Lebensdauer durch optimierte Auswahl und Auslegung von Lager, Dichtungen usw.
- Korrosionsfreies Leichtmetall-Gehäuse
- Geringere Wärmeentwicklung durch bessere Fähigkeit die Wärme über das Gehäuse abzuführen

Sunfab Hydraulics AB, Box 1094, SE-824 12 Hudiksvall, Sweden. Tel: +46 650-367 00, Fax: +46 650-367 27, E-mail: sunfab@sunfab.se Web: www.sunfab.com

Versionen Stammdaten

Beispiel

SA	P	-	084	L	-	N	-	DL4	-	L35	-	S0	S	-	0	00
Linie	1		2	3		4		5		6		7	8		9	10

Linie

SA	Sunfab Aluminium
P	PUMPEN

2. Verdrängung

012	017	025	034	040	047	056	064	084	108

3. Drehrichtung

R	Rechts
L	Links

4. Dichtung

N	Nitril
V	HNBR *

* Nur für 040-108

5. Montageflansch

DL4	DIN 4-h (ISO 7653D)

6. Welle

L35	DIN 5462 / ISO 14
H35	DIN 5462 / ISO 14 Ø 8.15

7. Anschlussdeckel

S0	40° Sunfab standard

8. Verbindungen

S	Sunfab standard

9. Sonderausstattung

0	-

10. Zubehör

00	Keine Zubehörteile verfügbar

Sunfab Hydraulics AB, Box 1094, SE-824 12 Hudiksvall, Sweden. Tel: +46 650-367 00, Fax: +46 650-367 27, E-mail: sunfab@sunfab.se Web: www.sunfab.com

SAP 012-108 DIN			012	017	025	034	040	047	056	064	084	108
Theoretischer Ölfluss l/min							l/min					
bei Pumpendrehzahl	U/min	500	6.3	8.5	12.7	17.1	20.6	23.5	28.0	31.8	41.5	54.0
		1000	12.6	17.0	25.4	34.2	41.2	47.1	56.0	63.6	83.6	108.0
		1500	18.9	25.5	38.1	51.3	61.8	70.6	84.0	95.4	125.4	162.0
Verdrängung	cm^3/U		12.6	17.0	25.4	34.2	41.2	47.1	56.0	63.6	83.6	108.0
Max. Pumpendrehzahl												
kontinuierlich	U/min		2300	2300	2300	2300	1900	1900	1900	1900	1600	1600
kurzzeitig			3000	3000	3000	3000	2500	2500	2500	2500	2100	2100
Max. Betriebsdruck	bar		400	400	400	400	400	400	400	400	400	400
Gewicht	kg		6.9	6.9	7.1	7.1	9.8	9.8	9.8	9.8	13.9	13.9
Maße	mm	A	97	97	97	97	113	113	113	113	122	122
		B	116	116	116	116	131	131	131	131	147	147
		C	206	206	206	206	235	235	235	235	264	264
		D	115	115	115	115	118	118	118	118	127	127
		E	102	102	102	102	115	115	115	115	133	133
		F	98	98	98	98	98	98	98	98	98	98
		G	106	106	106	106	106	106	106	106	106	106
		H	97	97	97	97	111	111	111	111	118	118
	ISO G	P	¾	¾	¾	¾	¾	¾	¾	¾	1	1
Kippmoment (M)	Nm		6.0	6.0	6.5	6.5	11.5	11.5	11.5	11.5	18.0	18.0
Drehrichtung	Links (L) oder Rechts (R)											

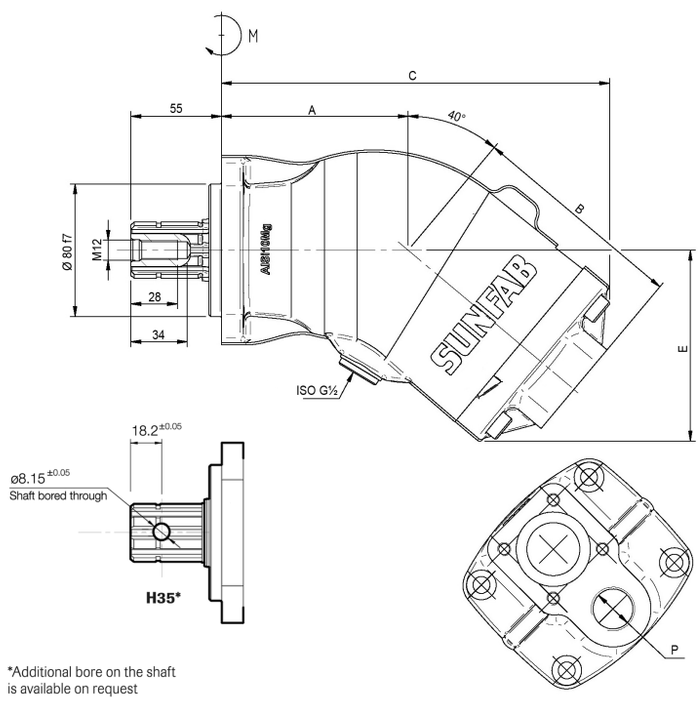

*Additional bore on the shaft is available on request

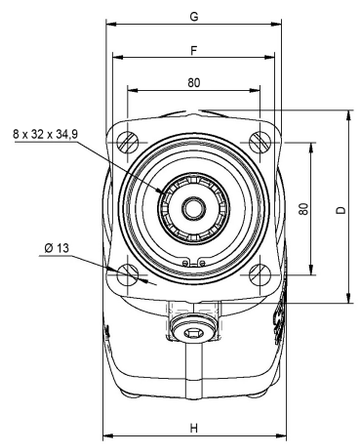

Spline shaft:
DIN 5462 / ISO 14
Mounting flange:
ISO 7653-D

Sunfab Hydraulics AB, Box 1094, SE-824 12 Hudiksvall, Sweden. Tel: +46 650-367 00, Fax: +46 650-367 27, E-mail: sunfab@sunfab.se Web: www.sunfab.com

WARNUNG

Bei Betrieb der Pumpe:

1. Druckleitung nicht berühren
2. Auf rotierende Teile achten
3. Pumpe und Leitungen können heiß werden

Sunfab behält sich das Recht auf Änderungen der Konstruktion und eventuelle Druckfehler vor.
© Copyright 2015 Sunfab Hydraulics AB. All Rights Reserved.

Sunfab Hydraulics AB, Box 1094, SE-824 12 Hudiksvall, Sweden. Tel: +46 650-367 00, Fax: +46 650-367 27, E-mail: sunfab@sunfab.se Web: www.sunfab.com